Typ DSP

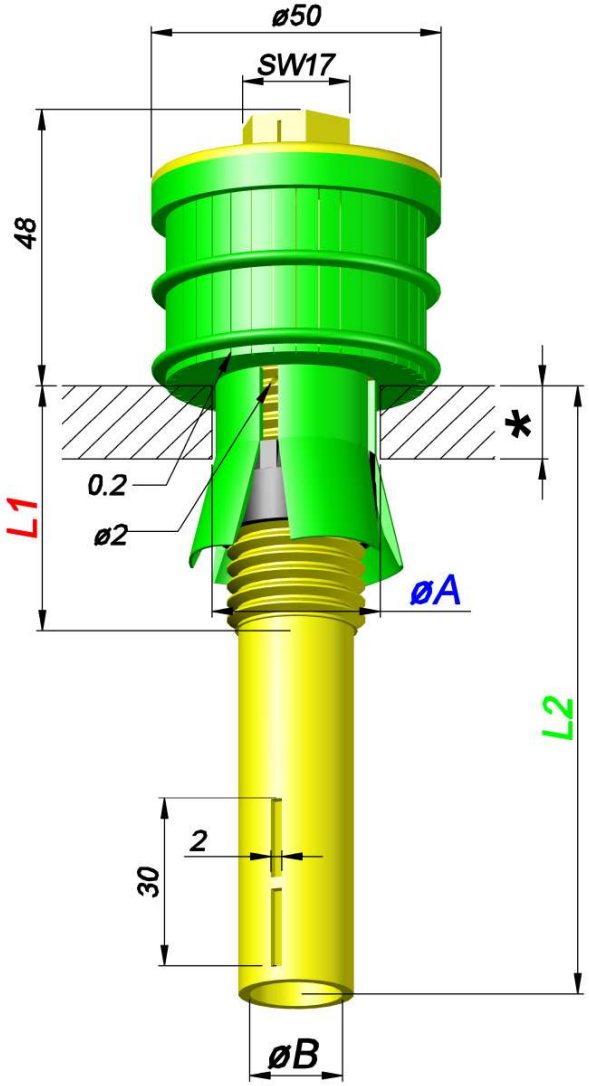

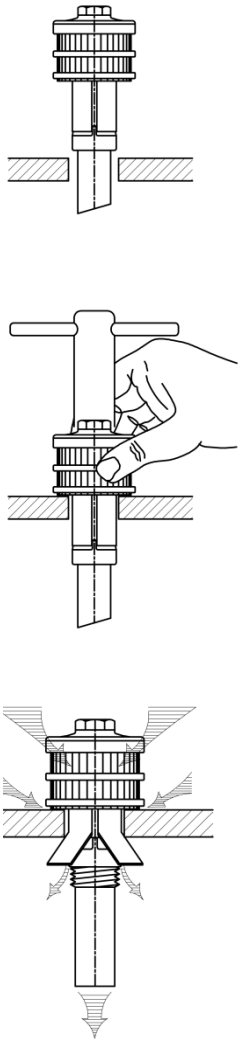

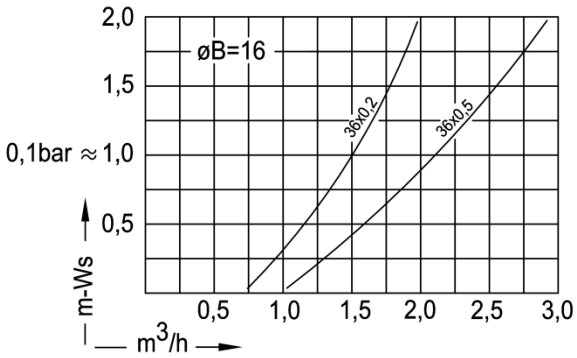

Bestellung Ordering Commande Encargo	Typ Type Type Tipa	Schlitze Slots Fentes Ranuras	*	L1	Schaft Shaft Longueur de tige Tija L2	øA	øB
	DSP	36 x 0,2 = 1,37 cm² 36 x 0,3 = 2,05 cm² 36 x 0,5 = 3,42 cm² 36 x 1,0 = 6,84 cm²	8 - 28	50	80, 110, 140, 200, 250	**28-29,5**; 29,5-31,5; 31,5-33; 33-34,5; 34,5-36;	16 = 2,0 cm²
			25 - 45	73	110, 140, 200, 250		
		36 x 0,2 = 1,37 cm² 36 x 0,5 = 3,42 cm²	8 -28	50	100, 110, 140, max. 200	**25-27,5**	13 = 1,3 cm²
			8-28	50	100, 110, 140, max. 200	26 - 28	
			25- 45	73	100, 110, 140, max. 200	**25-27,5**	
			25- 45	73	100, 110, 140, max. 200	26 - 28	